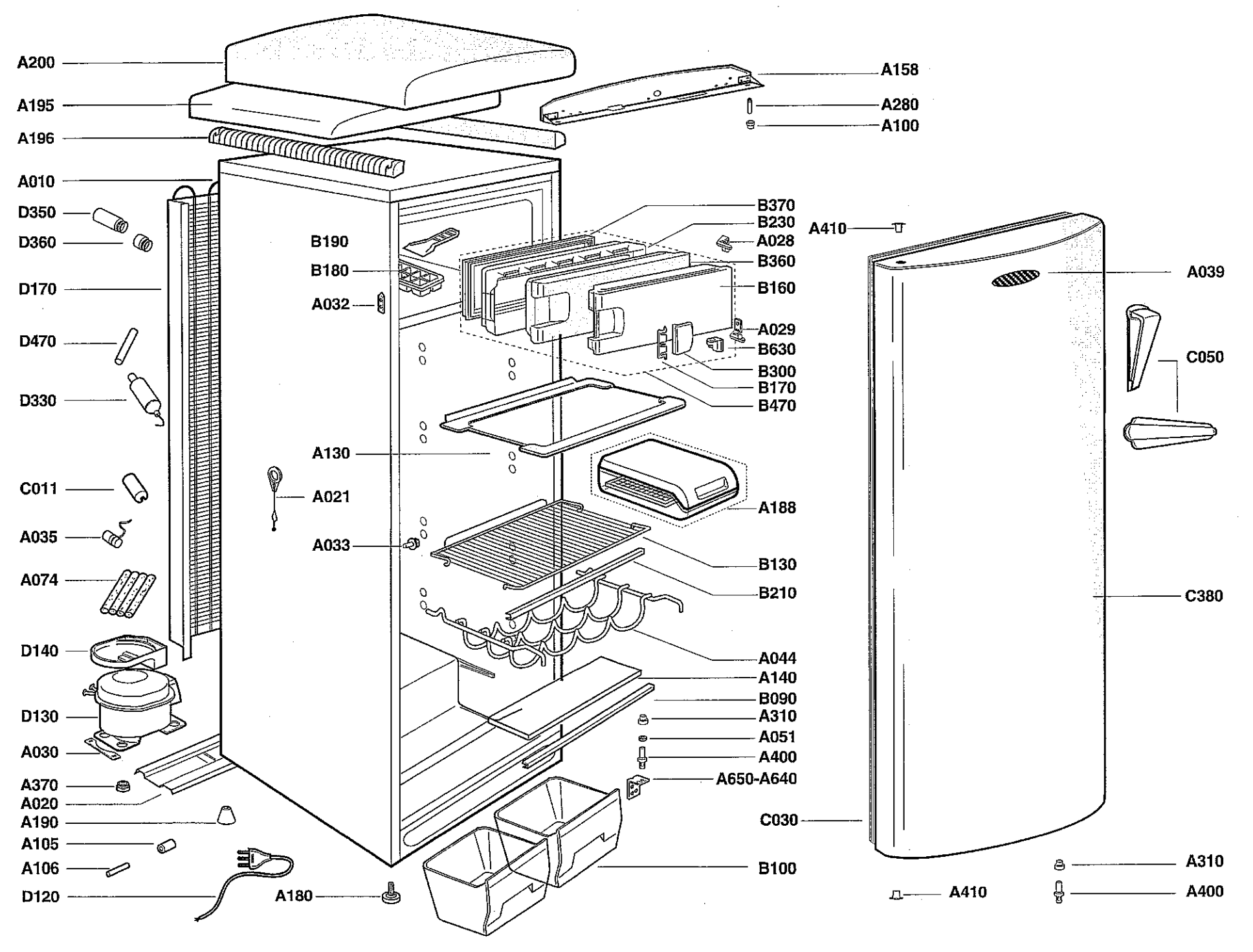
A200
A195
A196
A010
D350
D360
D170
D470
D330
C011
A035
A074
D140
D130
A030
A370
A020
A190
A105
A106
D120
A180
B190
B180
A032
A130
A021
A033
A158
A280
A100
B370
B230
A028
B360
B160
A029
B630
B300
B170
B470
A188
B130
B210
A044
A140
B090
A310
A051
A400
A650-A640
B100
A410
A039
C050
C380
C030
A310
A400
A410

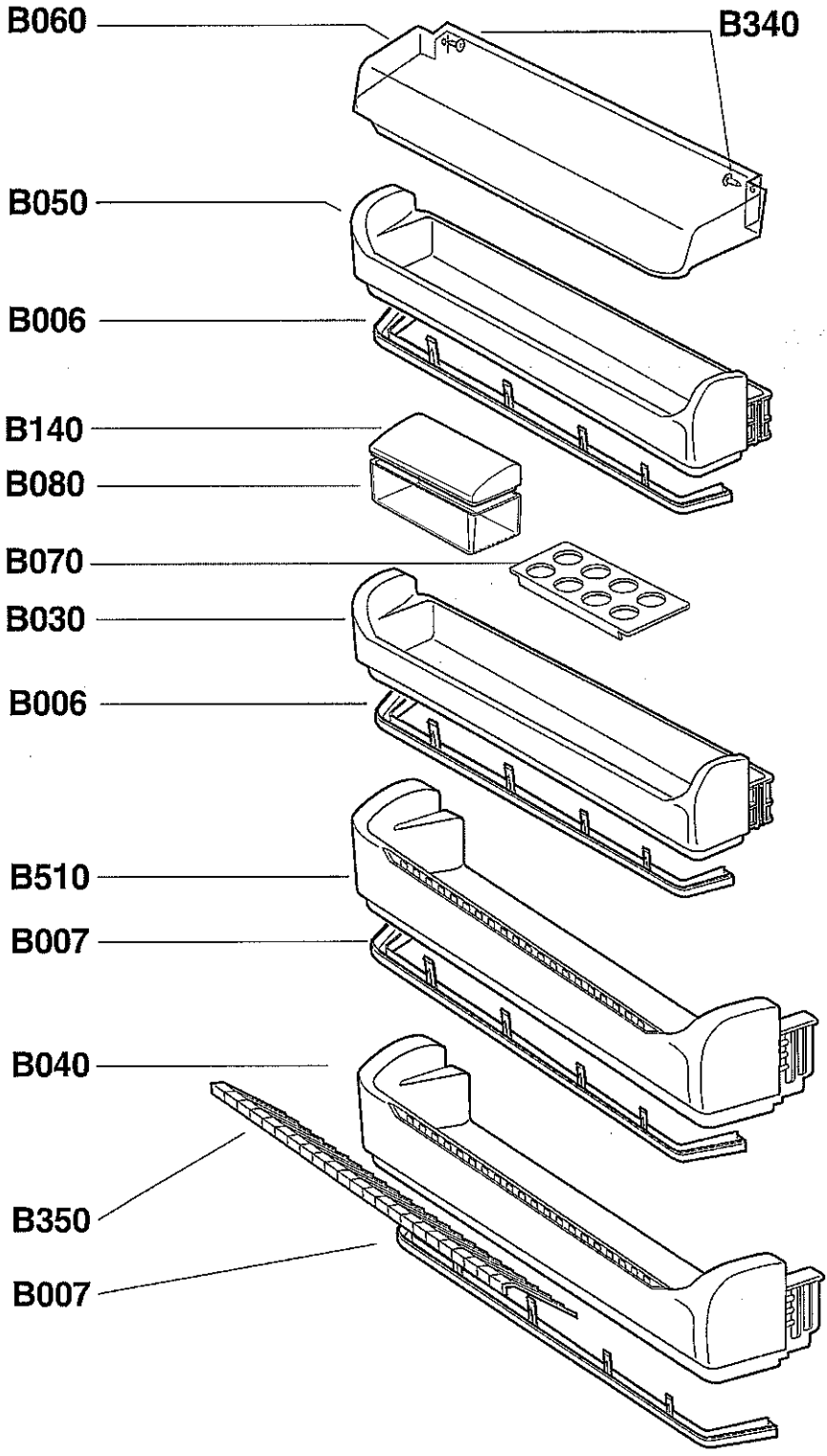
B060
B340
B050
B006
B140
B080
B070
B030
B006
B510
B007
B040
B350
B007

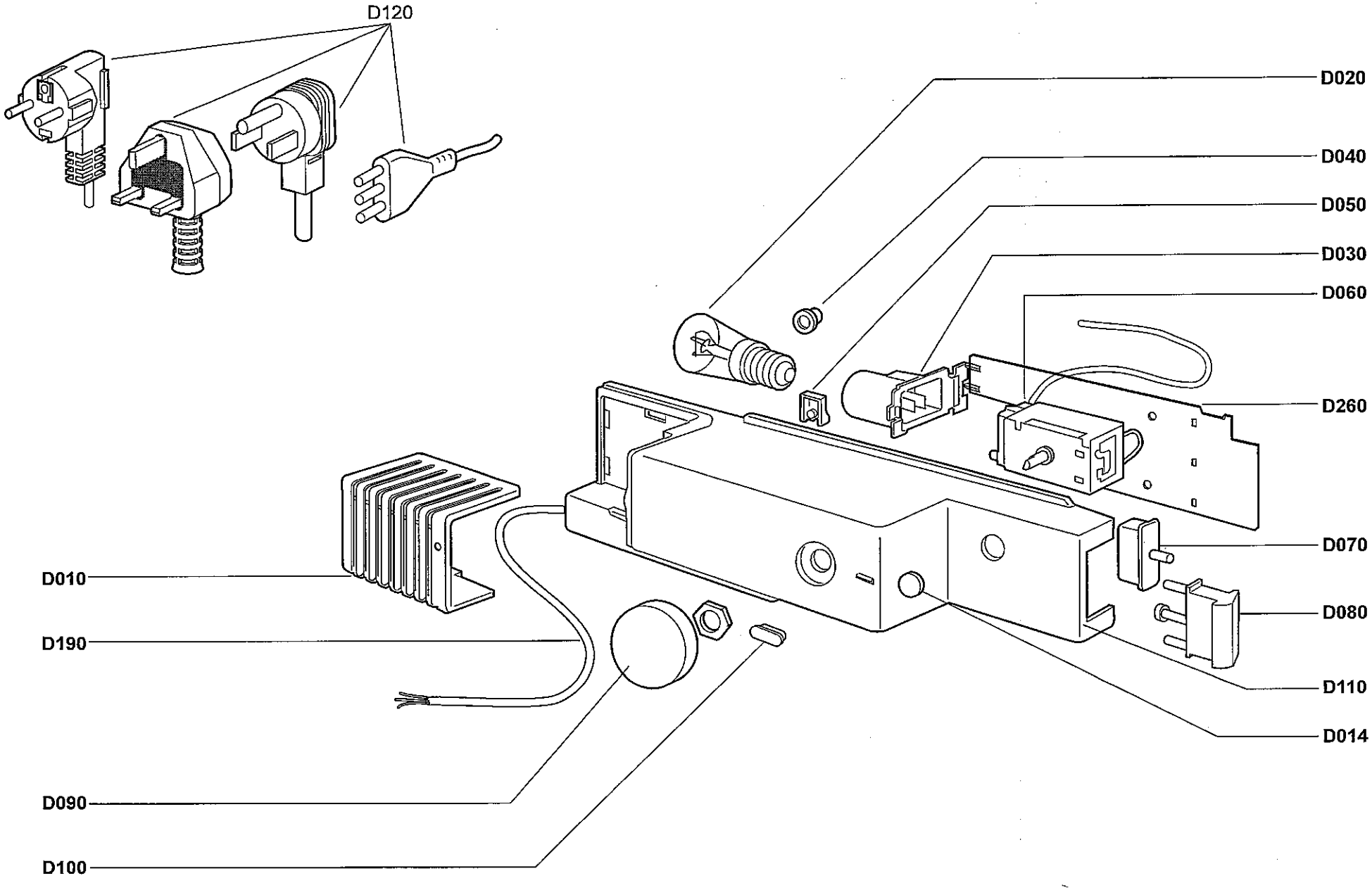
D120
D020
D040
D050
D030
D060
D260
D070
D080
D110
D014
D010
D190
D090
D100